Марка М 109

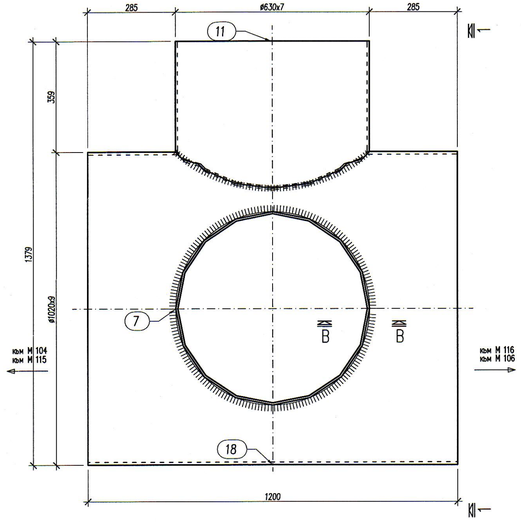

1-1

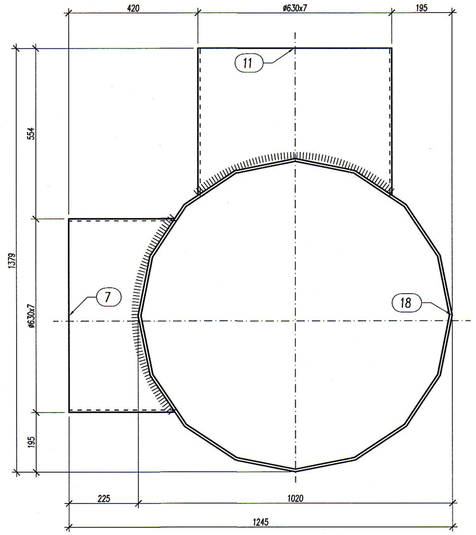

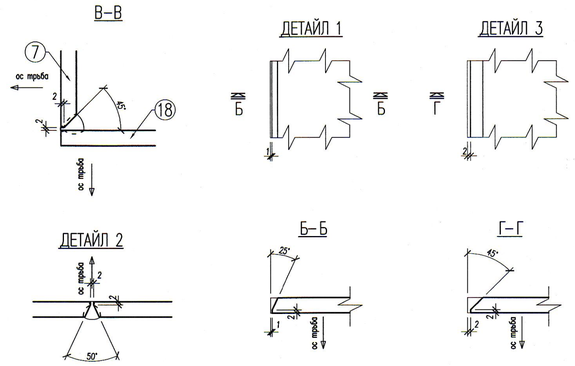

	Поз	Сечение	Дължина (mm)	Материал	Брой	Тегло за ед. дълж. (kg/m)	Тегло Единично (kg)	Тегло Общо (kg)	Забележки
М 109	Брой 2	Тегло-Общо 715.30kg							
	7	➡ 7x1979	344	S275J2	1	107.550	36.99	36.99	ø 630x7
	11	➡ 7x1979	478	S275J2	1	107.550	51.40	51.40	ø 630x7
	18	➡ 9x3204	1200	S275J2	1	224.390	269.27	269.27	ø 1020x9
								357.65	

ЗАБЕЛЕЖКИ:

1. Стомана S275J2 по БДС EN 10025.
2. Електроди БДС E50A БДС EN ISO 2560:2007.
3. Заваряването в заводски условия да бъде автоматично под флюс АН-348-А по БДС 5472-76 и със заваръчен тел марка СВ08ГА – БДС 5084-72
4. Челните шевове и шевовете с пълен провар се изпълняват съгласно детайлите.
5. Номенклатура на продуктите:
   - Листова стомана БДС EN10058: 2005;
   - Тръбите се доставят и произвеждат по БДС EN 10217-1:2003
6. Контрол на заваръчните шевове:
   - Заваръчни шевове с пълен провар: 100% радиографичен контрол /RT/
   - Ъглови заваръчни шевове: 100% визуален контрол /VT/ и измерване на катетите. Проверка с ултразвук на всеки 50м.
7. Производство,транспорт,монтаж и приемане съгласно изискванията на ПИПСМР.
8. Да се направи пълен входящ контрол в лицензирана лаборатория на листовата стомана за доказване на предвидените показатели.
9. Всички размери са в "mm"
10. Антикорозионна защита:
    - почистване на повърхностите чрез дробеструене и приемане на основата по БДС 13282
    - Min два слоя грунд по ОН02-55956-72. Първия пласт да се положи в завода – за временна защита.
    - Min два слоя емайллак
    - Да се разработи отделен проект за АКЗ. Покритието да отговаря на действащите БДС и да има сертификат за използване при питейна вода.
11. Наставите на листовете за тръбите да се разминат на min 200mm.

УСЛОВНИ ОЗНАЧЕНИЯ:

- k – монтажен ъгов заваръчен шев с катет -к-
- k – заводски ъглов заваръчен шев с катет -к-
- монтажен челен заваръчен шев
- челен заводски заваръчен шев

2-2

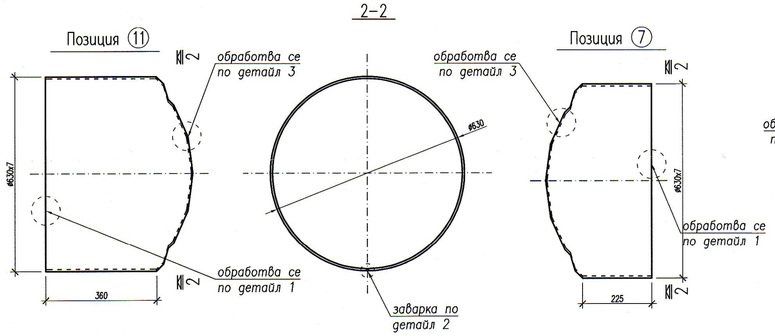

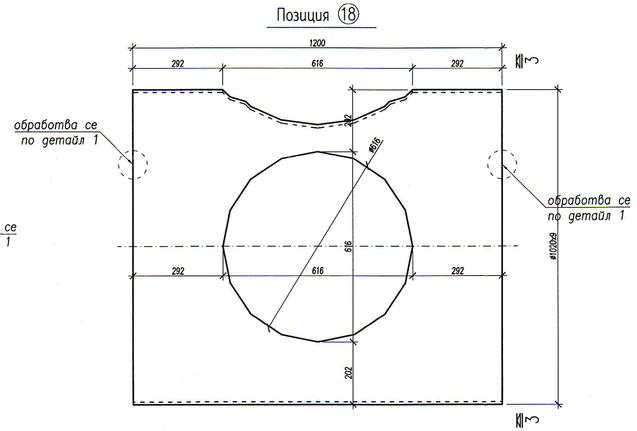

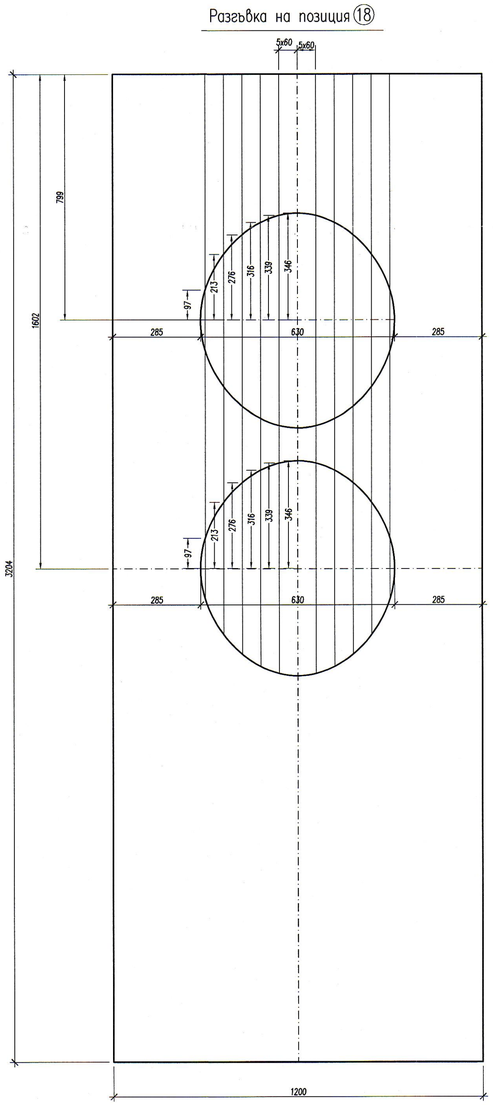

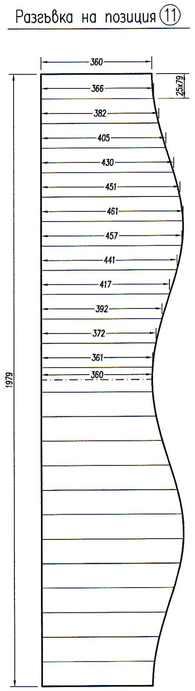

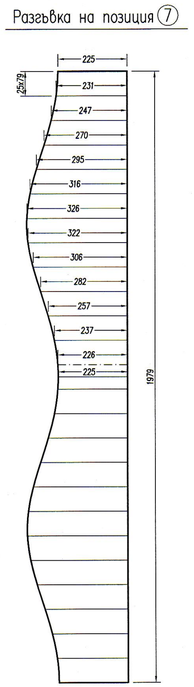

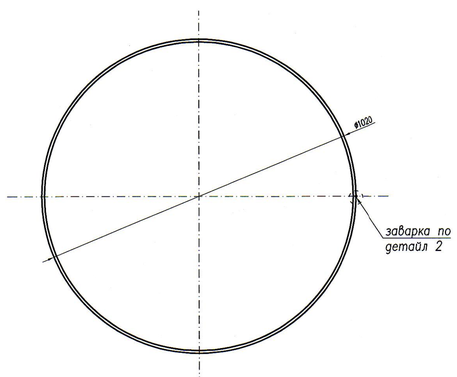

"Инвестиционно консултантска компания" АД
Консултант
Част: СК
Дата: мес. 11.2013 г.
Изп. директор

СУПБЗИ ШЕСТА СРЕЗИ - СОФИЯ СЪГЛАСУВАН

КАМАРА НА ИНЖЕНЕРИТЕ В ИНВЕСТИЦИОННОТО ПРОЕКТИРАНЕ
Регистрационен № 0727
инж. АТАНАС КРУМОВ ЦАЧЕВ
КОНТРОЛ - част КОНСТРУКТИВНА

КАМАРА НА ИНЖЕНЕРИТЕ В ИНВЕСТИЦИОННОТО ПРОЕКТИРАНЕ
Регистрационен № 00071
инж. АНГЕЛ КОНСТАНТИНОВ ЯМБОЛИЕВ
КИИП
СК
ПЪЛНА ПРОЕКТАНТСКА ПРАВОСПОСОБНОСТ

ТИА ИНЖЕНЕРИНГ ООД
София 1505, ул. „Драговица" №8, ет.4, ап.9
тел. +359 02 489 12 26; fax:+359 02 944 76 53
e-mail: tia_eng@abv.bg

ВЪЗЛОЖИТЕЛ:	СТОЛИЧНА ОБЩИНА ЧРЕЗ КОНЦЕСИОНЕР „СОФИЙСКА ВОДА" АД
ОБЕКТ:	Рехабилитация на резервоар Под Симеоново за включване към водоснабдителната мрежа на гр. София в експлоатационен режим
ПОДОБЕКТ:	ВОДНИ И СУХА КАМЕРИ
ЧЕРТЕЖ:	М109 - ВЛИВНА ТРЪБА DN1000
ПРОЕКТАНТИ:	инж. А. Ямболиев; инж. А. Младенова
ВЪЗЛОЖИТЕЛ:	инж. Т. Антова
МАЩАБ:	1:10
ЧАСТ:	КОНСТРУКТИВНА
ФАЗА:	ТП
ДАТА:	08.2013
Чертеж N:	TE-W113-TP-106-00